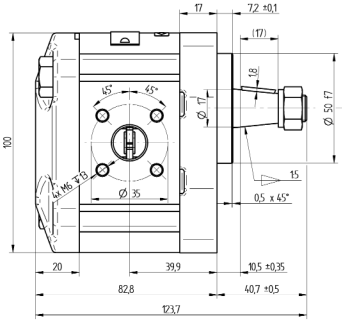

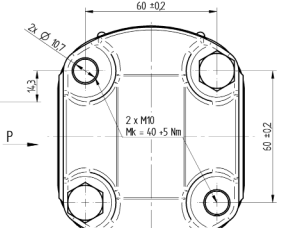

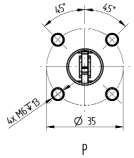

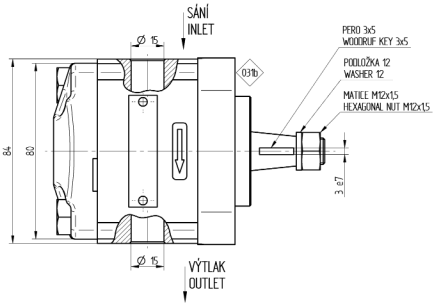

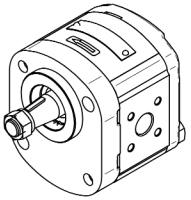

03Ta 4. VÍKO JE POZINKOVÁNO
COVER IS ZINC-PLATED
3. MATERIÁL TĚSNIVA: VITON
MATERIAL OF SEALING: VITON
2. SMĚR OTÁČENÍ JE DÁN PŘI POHLEDU NA HNACÍ HŘÍDEL – ČERPADLO MŮŽE BÝT POUŽITO POUZE V UDANÉM SMĚRU OTÁČENÍ.
ROTATION WAY IS GIVEN IN THE LOOK AT THE FREE SHAFT END – THE PUMP CAN BE USED IN GIVEN ROTATION ONLY.
1. ZOBRAZENO JE LEVOTOČIVÉ ČERPADLO, U PRAVOTOČIVÉHO JE SACÍ A VÝTLAČNÉ HRDLO ZAMĚNĚNO.
THE ANTI-CLOCKWISE PUMP IS DRAWN, THE INLET AND OUTLET BRANCHES OF THE CLOCKWISE ARE EXCHANGED.

03Tc

			LEVOTOČIVÉ ANTI-CLOCKWISE				
15	220	500 – 4000				T2-15L42506	184 9045
GEOMETRICKÝ OBJEM DISPLACEMENT (cm³)	MAX. TRVALÝ TLAK MAX. CONTIN. PRESSURE (bar)	ROZSAH OTÁČEK SPEED RATE (min⁻¹)	SMĚR OTÁČENÍ ROTATION (–)	A	B	C	ROZMĚR DIMENSION (mm)	ČÍSLO VÝKRESU (TYP) DRAWING NUMBER (TYPE)	ČÍSLO ZAKÁZKY PURCHASE CODE

03T. ZMĚNA 184-263
03Ta – "COVER IS ZINC PLATED", was: "FLANGE AND COVER ARE ZINC-PLATED"
03Tb – aluminium flange was cast iron flange
03Tc – new drawing format

Tento výkres je duševním majetkem firmy Jihostroj a.s. Nesmí být bez souhlasu autora kopírován, zveřejněn nebo zpřístupněn třetím osobám.

Metoda zobrazování	ISO-E						
Všeobecné parametry dynamické pevnosti:	RQ1 (μm)	Stupeň [mm]					
Neuvedené hrany a přechody bez otřepů, max. zaoblení R0,2 (0,245°)							
Všeobecné tolerance dle ČSN ISO 2768. Třída přesnosti:							
Dodávané rozměry podle ČSN ISO 2768dm							

031-3x	184-263	18.3.2015	K.Pardubec	18.3.2015	K. Pardubec	031	1849045
Kreslil	K.Pardubec	18.3.2015					
Schválil							
Zk. normálie							
Zk. polotovaru							
Hmotnost (kg)	Měřítko	Zk. výrobku					
	11						

jihostroj
JIHOČESKÉ STROJÍRNY A SLÉVÁRNA a.s.

ČERPADLO ZUBOVÉ
GEAR PUMP

Číslo výkresu: T2-15L42506
Formát výkresu: A 2
Arch. 1